Orange 4G cam

Ghid de utilizare rapidă

Inițiere

Conținutul pachetului

Desfă pachetul și verifică dacă include următoarele articole.

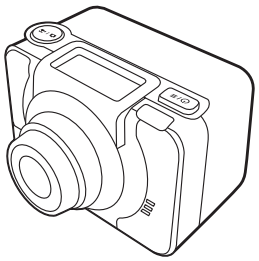

Cameră conectată prin 4G

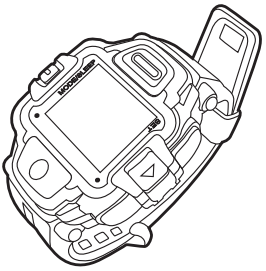

Ceas telecomandă cu Live-view

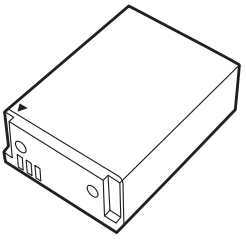

Baterie Li-Ion

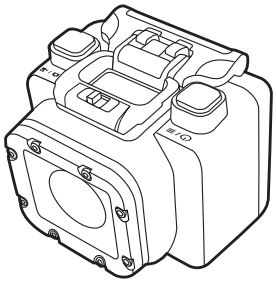

Carcasă impermeabilă

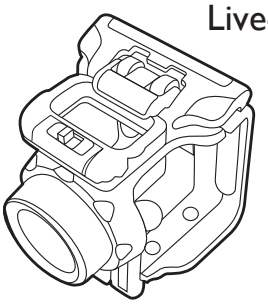

Suport de fixare

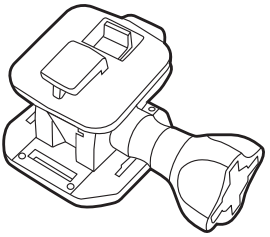

Suport pivotant T-Tip

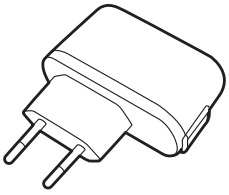

Adaptor de alimentare USB

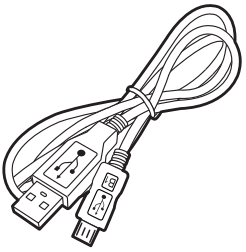

Cablu USB

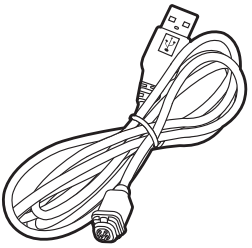

Cablu de încărcare ceas

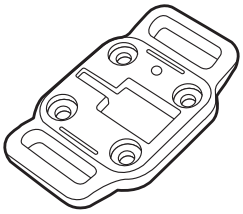

Adaptor T-Tip

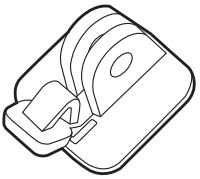

Convertor T-Tip

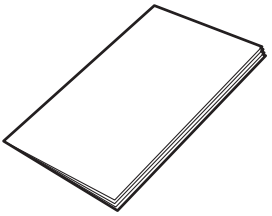

Ghid de utilizare rapidă și documentație

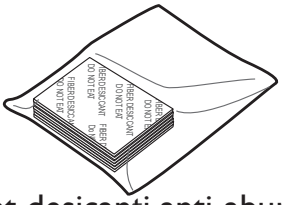

Pachet desicanți anti-aburire

Tipurile de ștecher variază n funcție de țară/regiune.

Prezentare generală cameră

Vedere din față

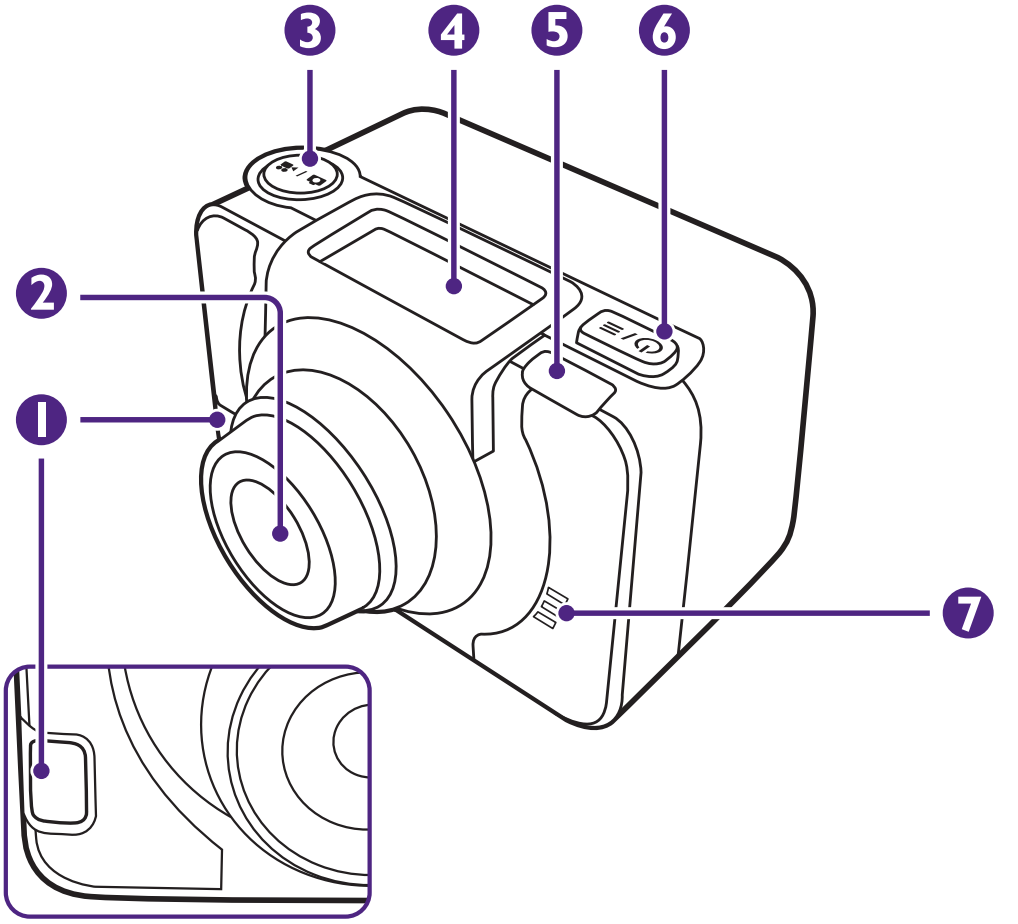

Prim-plan

Nr.	Articol
1	Indicator LED
2	Obiectiv
3	Declanșator
4	Ecran OLED
5	Indicator LED 2
6	Buton Alimentare/Meniu
7	Difuzor

Vedere din spate

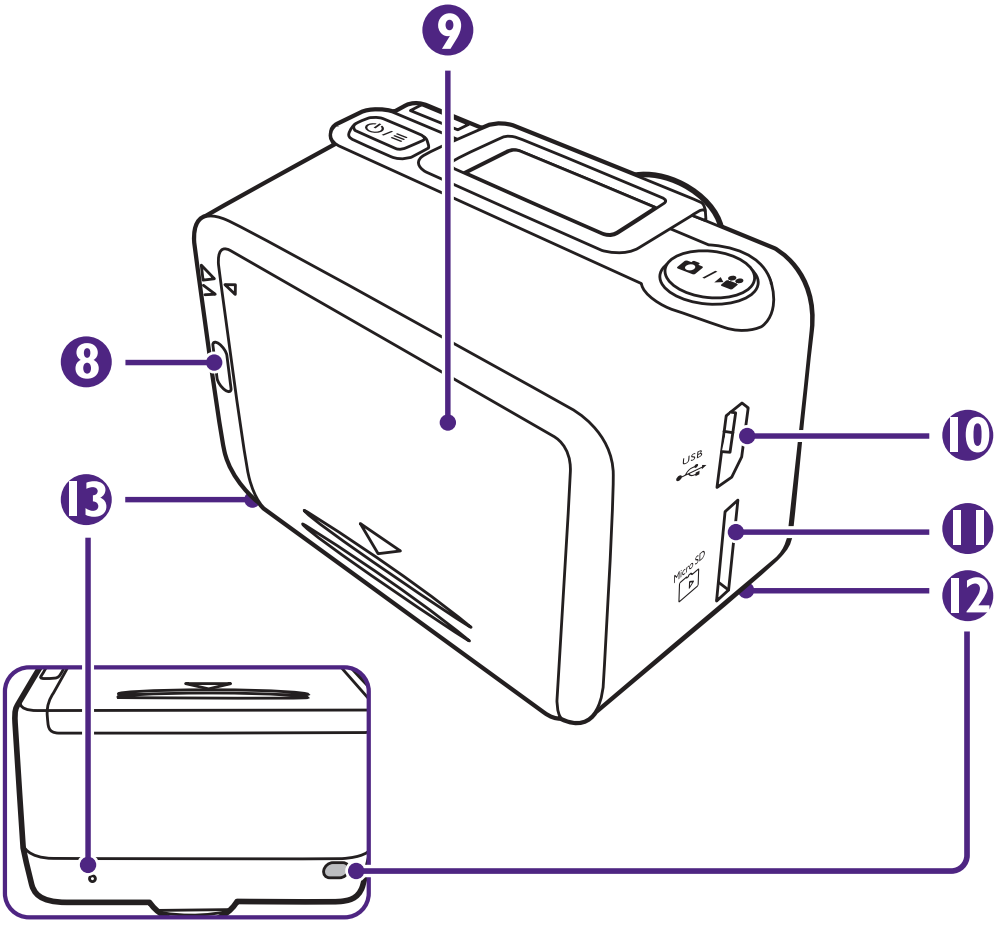

Vedere de jos

Nr.	Articol
8	Indicator LED 3
9	Capac spate
10	Port micro-USB
11	Slot pentru card micro-SD
12	Indicator LED 4
13	Microfon

Prezentare ceas

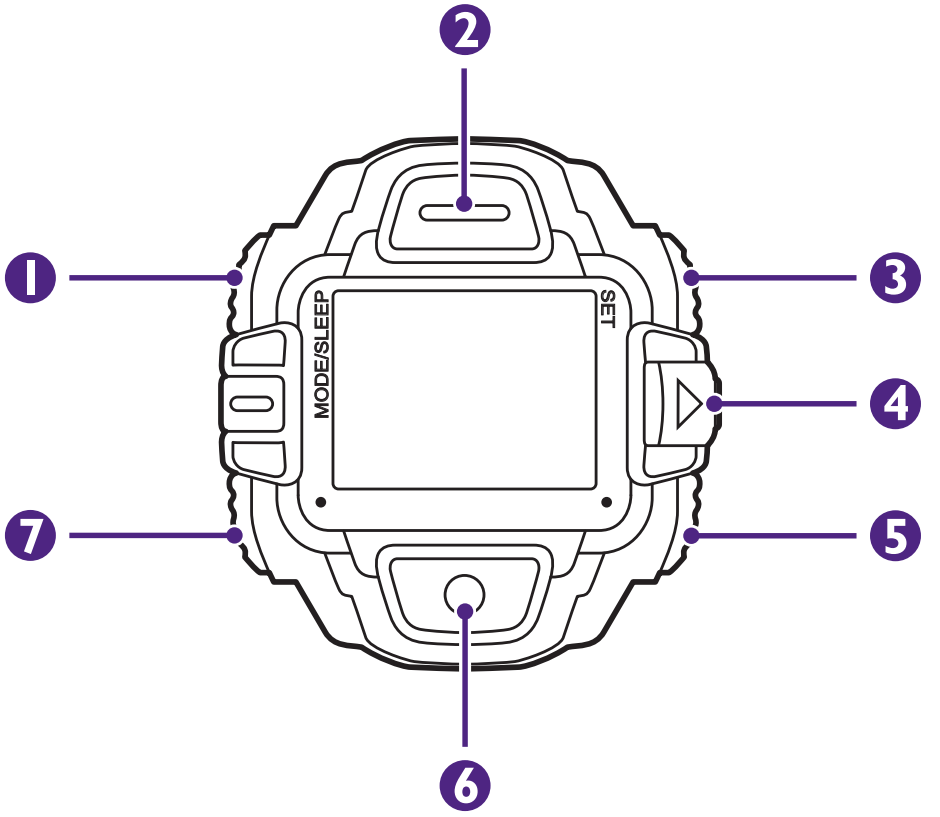

Nr.	Articol
1	Buton mod/inactivitate
2	Buton Foto
3	Buton Setări
4	Port de încărcare a ceasului
5	Buton Înainte
6	Buton Video
7	Buton Înapoi

Configurare cameră

Urmează cu atenție pașii de mai jos pentru a configura camera.

Îndepărtează carcasa rezistentă la apă

1. Apasă butonul de blocare a carcasei impermeabile (a) și simultan ridică închizătoarea (b).

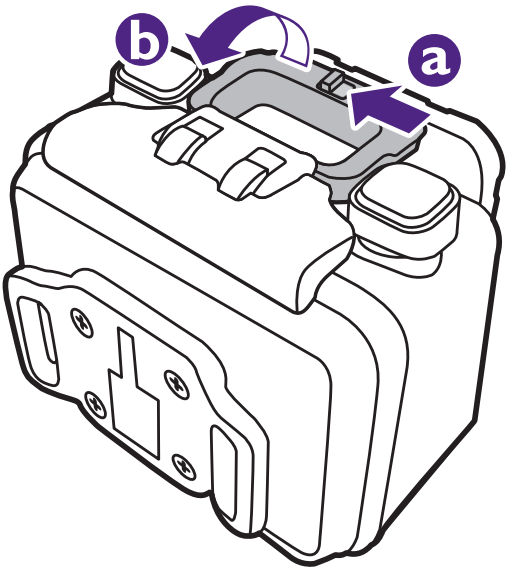

2. In timp ce apeși capacul impermeabil (c), ridică simultan închizătoarea (d) pentru a îndepărta capacul.

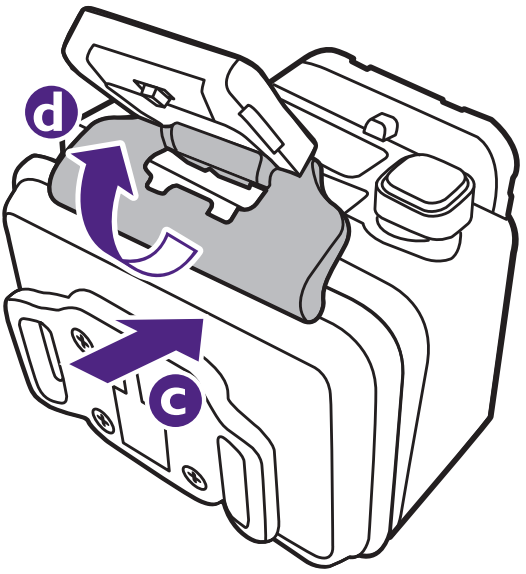

3. Deschide capacul impermeabil (e) și scoate camera (f).

Îndepărtează capacul din spate

Glisează în jos capacul din spate al camerei pentru a-l îndepărta.

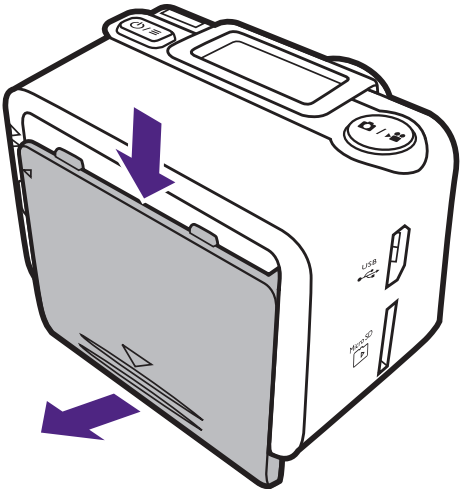

Introdu un card nano-SIM

Nu introdu în cameră un card micro-SIM. Utilizarea cardurilor SIM incompatibile poate defecta cardul sau camera.

Ridică clapa protectoare de cauciuc (g) și introdu complet cardul nano-SIM cu colțul teșit in partea dreapta sus și contactele metalice in jos (h), până cand se fixează printr-un click.

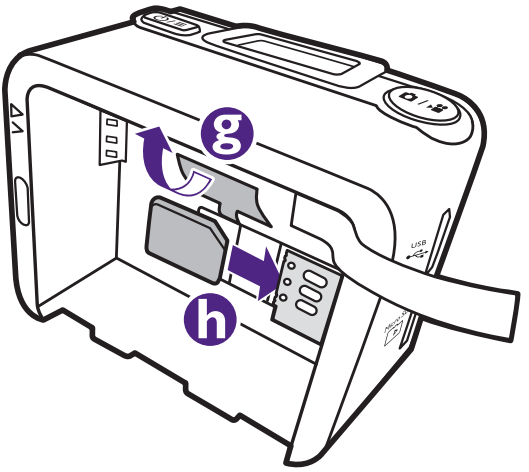

Montează bateria

Aliniază semnul de pe baterie cu cel de pe cameră și introdu bateria deasupra benzii. Capătul benzii trebuie să rămână vizibil.

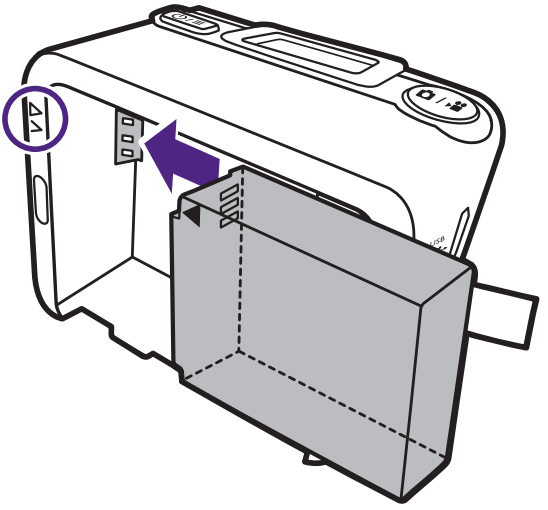

Montează capacul din spate

Fixează capacul din spate prin glisare.

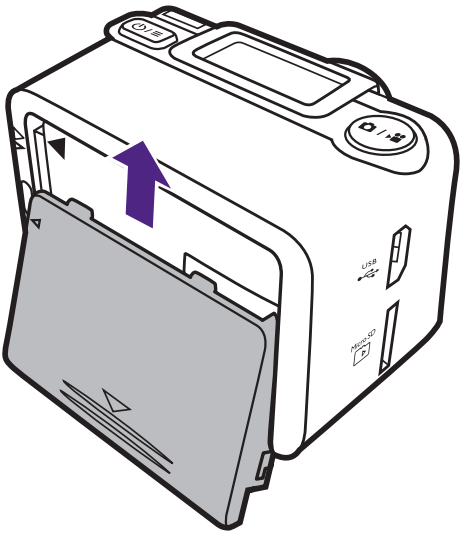

Introdu un card micro-SD (opțional)

- Camera acceptă numai carduri micro-SD (formatate FAT32) cu dimensiunea de până la 64 GB.
- Cardul Micro-SD trebuie achiziționat separat.

1. Aliniază cardul micro-SD cu marcajul în dreptul slotului pentru carduri.
2. Introdu complet cardul micro-SD în slotul pentru carduri, până când se fixează printr-un click.

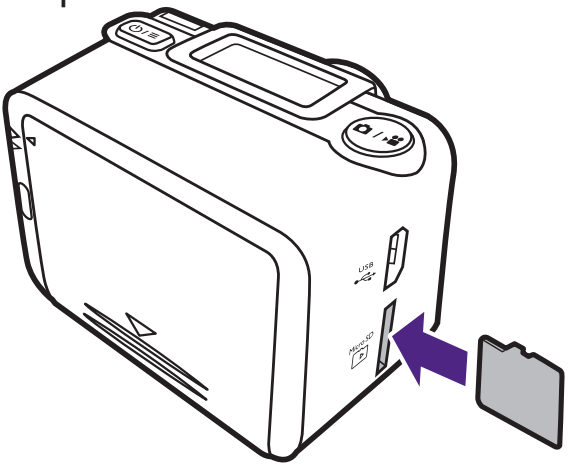

Asamblează carcasa impermeabilă (opțional)

1. Introdu camera in carcasa impermeabilă (i). Asigură-te că este perfect aliniată și uniform introdusă. Apoi, inchide carcasa impermeabilă (j).

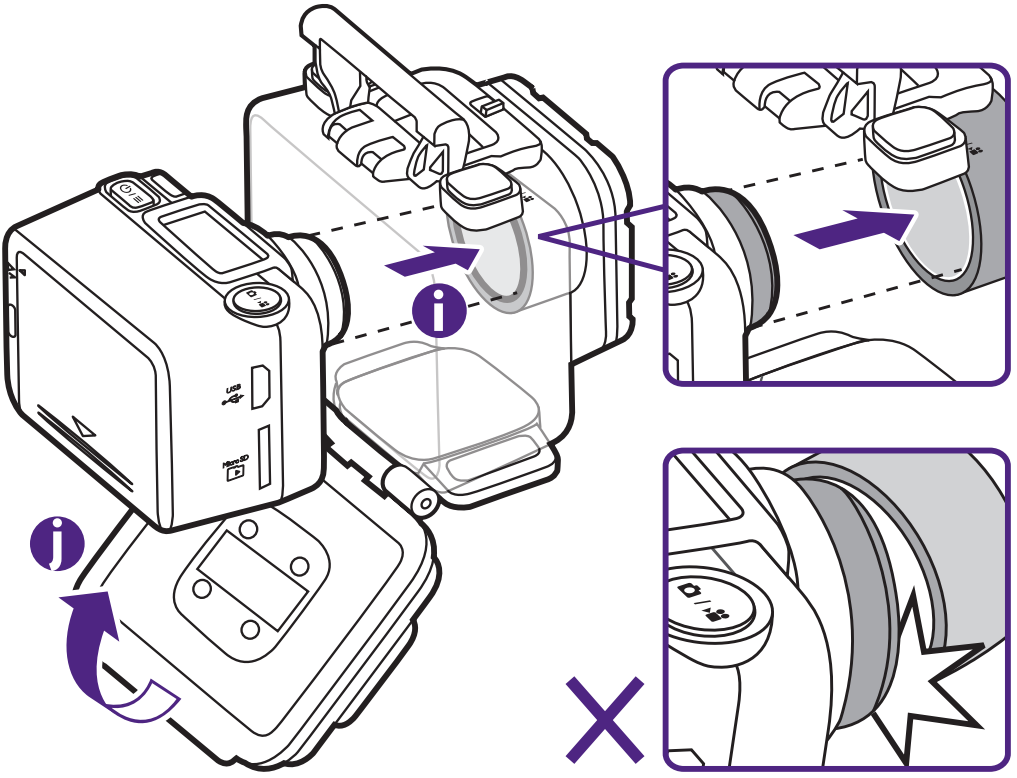

2. In timp ce apeși capacul impermeabil (k), trage concomitent închizătoarea (l) ca să blochezi capacul (m).

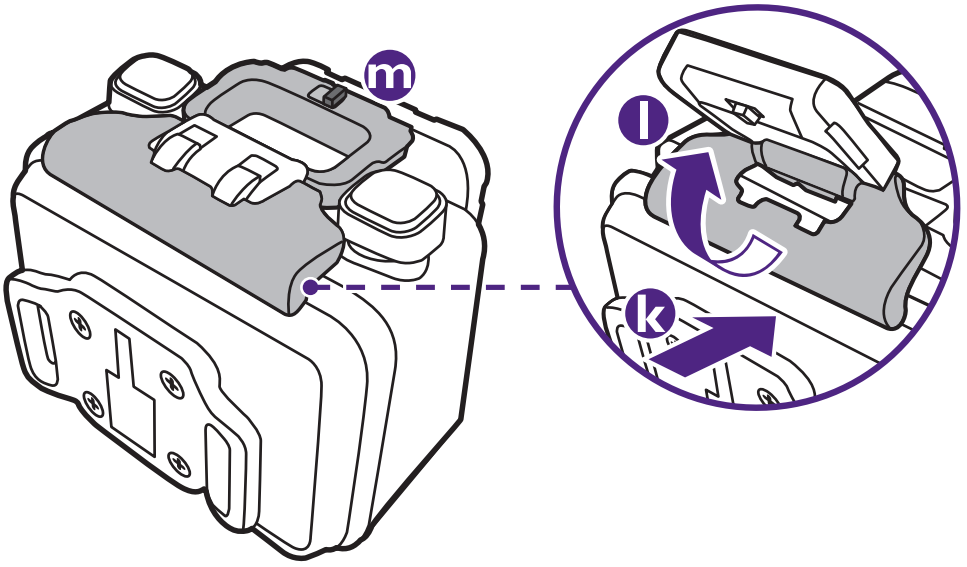

Montează convertorul T-Tip (opțional)

Folosește convertorul T-Tip pentru a conecta camera la accesoriile cu fixare prin înșurubare (se achiziționează separat).

1. Introdu camera în carcasa impermeabilă sau în suportul de fixare pe piept.
2. Introdu prin glisare convertorul T-Tip în adaptorul T-Tip.

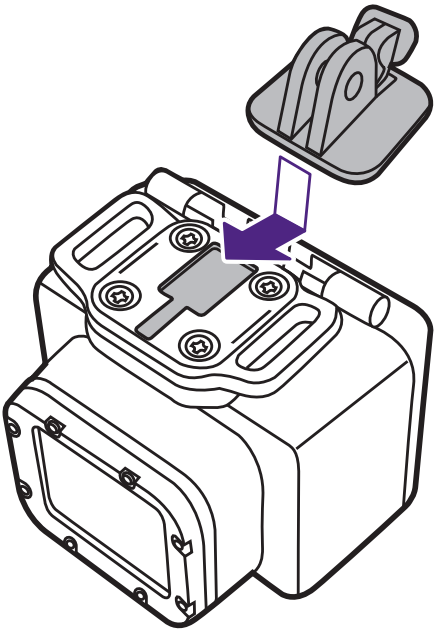

3. Atașează accesoriul cu fixare prin șurub.

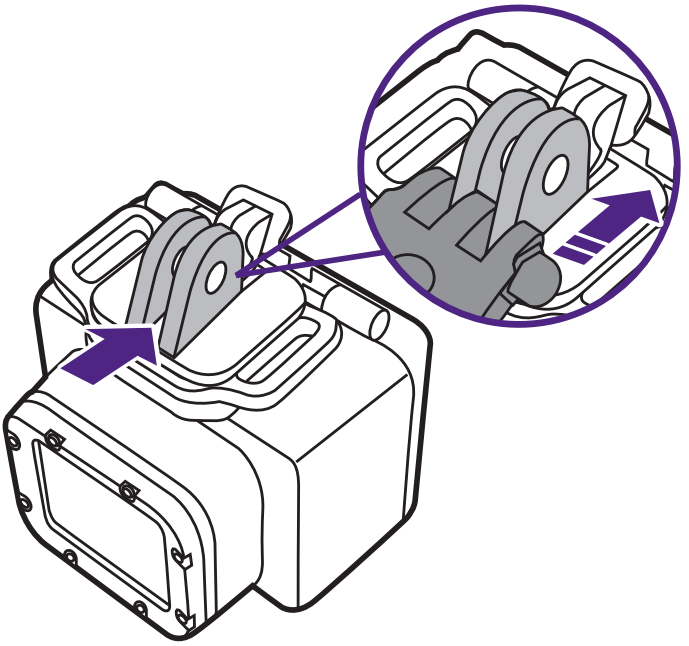

Încărcarea

Utilizați numai accesorii originale, aprobate.

Încărcare cameră

1.După ce ai montat bateria camerei, introdu capătul mai mic al cablului USB în portul micro USB al camerei.

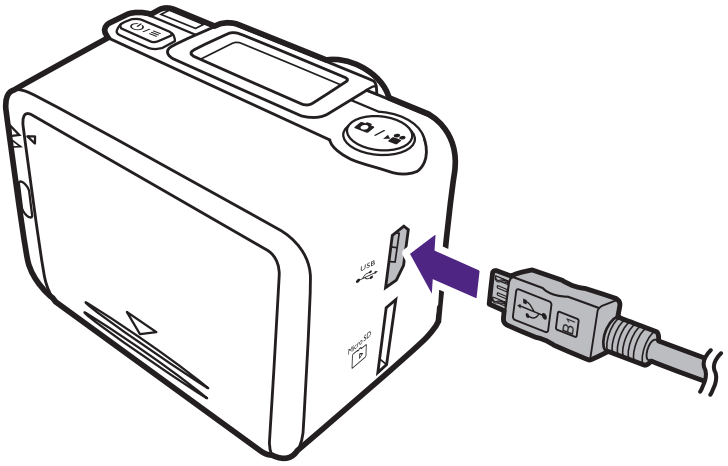

2. Introdu capătul mai mare al cablului USB în adaptorul de alimentare USB.

3. Introdu adaptorul de alimentare USB intr-o priză electrică pentru a incepe incărcarea. Indicatorul LED 1 va rămâne aprins continuu cu culoarea roșu.

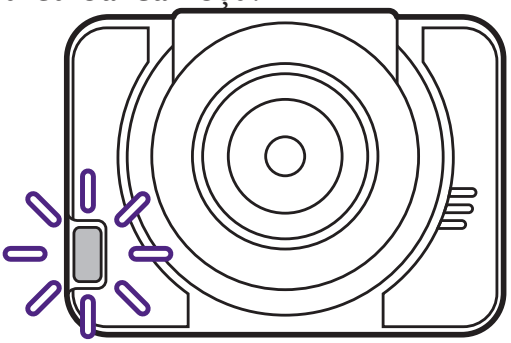

4. LED-ul se va stinge la terminarea încărcării (după aproximativ 3 ore). Deconectează camera și adaptorul de alimentare USB.

Încărcare ceas

1. Apasă pe închizătoarea capacului (a) pentru a deschide capacul de protecție.
2. Deschide capacul de protecție (b) și introdu capătul mai mic al cablului de încărcare a ceasului in portul de încărcare al ceasului (c).

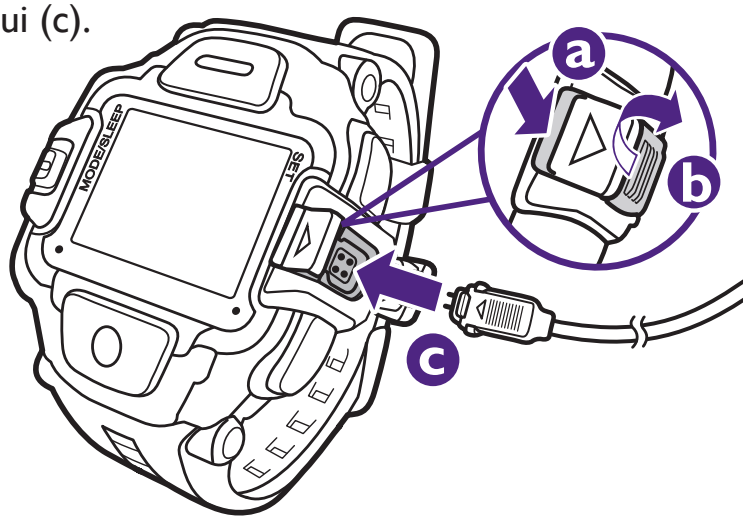

3. Introdu capătul mai mare al cablului de încărcare în adaptorul de alimentare USB.
4. Conectează adaptorul de alimentare USB la priză pentru a începe incărcarea. Pe ecran este afișată pictograma "bateria se încarcă”.
5. La terminarea încărcării (după aproximativ 2 ore), pe ecran este afișată pictograma „baterie încărcată” . Deconectează ceasul și adaptorul de alimentare USB.

Pornește camera

Menține apăsat ⏻/≡

Ecranul OLED

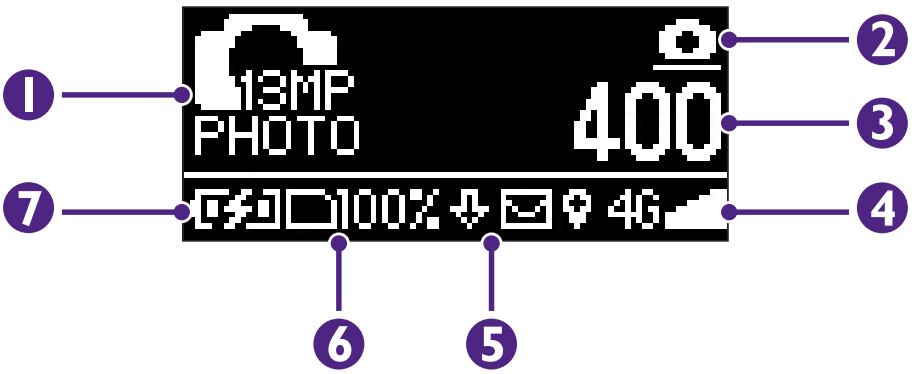

Nr.	Articol
1	Mod curent Numerele afișate in dreptul pictogramelor pentru modul Video/Foto indică rezoluția camerei.
2	Orientare ecran
3	• Mod Video: Durata rămasă pentru înregistrare • Mod Foto: Numărul de poze • Mod Transmitere live: Durata disponibilă pentru transmiterea live a clipurilor video • Mod Împerechere/Setări: Nu este disponibil
4	Pictogramă pentru starea rețelei
5	Zonă de notificări
6	Spațiu de stocare disponibil în memoria internă sau pe cardul micro-SD
7	Pictogramă de nivel al bateriei

Indicatoarele LED

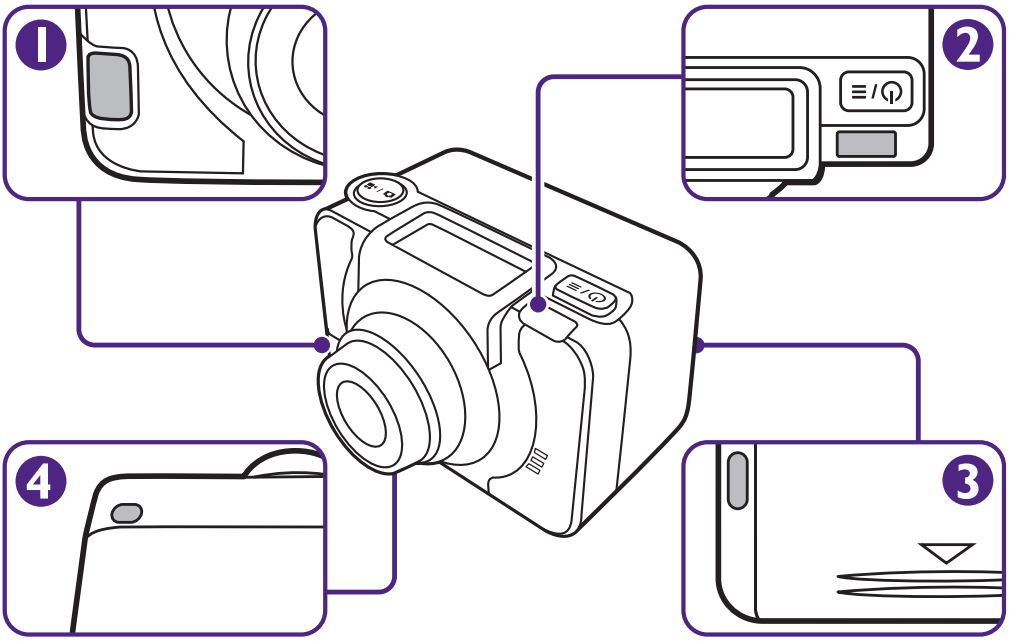

Indicator	Comportament	Semnificație
1	Roșu continuu	Bateria se încarcă. Indicatorul se stinge după încărcarea completă a bateriei.
	Intermitent	Fotografiere cu cronometrul.
	Roșu intermitent la interval de 3 sec	Nivelul bateriei este scăzut.
2	Verde intermitent la interval de 3 sec	Camera este în modul standby.
2 3 4	Roșu continuu timp de 1 sec	Camera pornește/se oprește.
	Roșu intermitent de 3 ori consecutiv	Bateria este descărcată și camera nu poate fi pornită.
1 2 3 4	Roșu intermitent o singură dată	Se realizează o fotografie/mai multe fotografii.
	Roșu intermitent la intervale de 1 sec	Se înregistrează un clip video.

Elemente de bază

Schimbă modurile

Cameră

- Apasă repetat pentru a parcurge următoarele moduri.

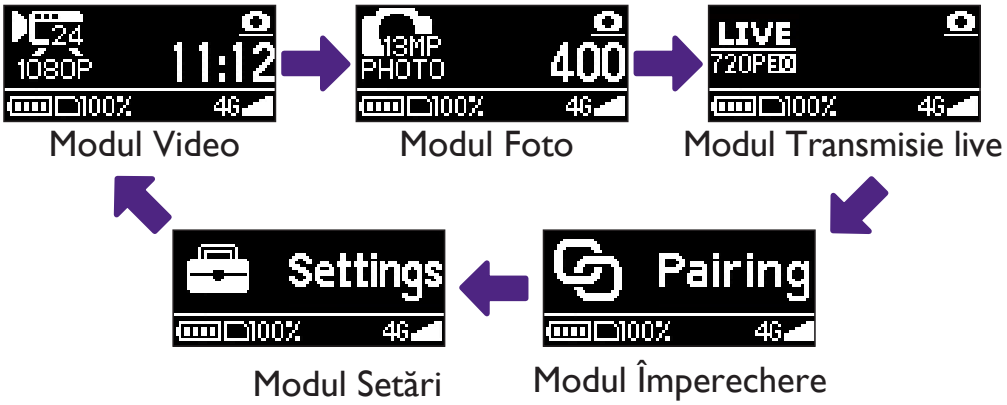

Modul Video Modul Foto Modul Transmisie live

Modul Setări Modul Împerechere

- În modul Setări, apasă repetat pentru a parcurge opțiunile de meniu și apasă pentru a confirma selecția.

Ceas

- Apasă repetat butonul Mod/Inactivitate pentru a comuta intre vizor și ceas.
- În modul Ceas, apasă inapoi pentru a parcurge funcțiile ceasului.
- În modul Vizor, menține apăsat butonul Setări pentru a accesa meniul corespunzător. Apasă Înainte pentru a parcuge opțiunile de meniu.

Setare dată și oră

Cameră

1. Apasă repetat pentru a afișa modul Setări și apoi apasă .
2. Apasă repetat, apoi butonul pentru **Mai multe > Timp > Manual**
3. Apasă repetat pentru a selecta câmpul dorit apoi butonul pentru a efectua modificări.
4. Apasă repetat pentru a selecta **OK,** apoi pentru a aplica modificările.

Ceas

1. Menține apăsat butonul Setări până când ora începe să clipească.
2. Apasă repetat butonul Înainte pentru a selecta câmpul dorit, apoi apasă repetat butonul Video pentru a efectua modificări.
3. Apasă din nou pe Setări pentru a aplica modificările.

Împerecherea

A. Pe cameră:

1. Apasă repetat pentru a afișa modul de Împerechere, apoi apasă .
2. Apasă pentru a selecta **Ceas.**
3. Apasă repetat pentru a afișa modul Setări, apoi apasă .

4. Apasă repetat, apoi apasă pentru **Configurare > Conectare.**

B. Pe ceas:

1. Apasă butonul Mod/Inactivitate pentru a comuta în modul Vizor.
2. Menține apăsat butonul Setări pentru a accesa meniul corespunzător.
3. Apasă repetat butonul Înainte pentru a afișa ecranul Împerechere, apoi apasă butonul Video.
4. Apasă din nou butonul Video pentru a începe împerecherea.

Pentru mai multe moduri de control al camerei, vezi manualul utilizatorului.

Descarcă manualul utilizatorului

Pentru informații suplimentare despre cameră, accesează site-ul BenQ local la adresa http://www.BenQ.com și descarcă manualul utilizatorului.

- Informați ile din documentați a pentru utilizator sunt corecte la momentul lansării și pot fi modificate fără inștiințare prealabilă
- Imaginile și pictogramele din documentația pentru utilizator au fost generate doar in scop ilustrativ. Imaginile de pe aparat ar putea să difere.

Informații referitoare la siguranță

- Utilizează numai accesorii originale, aprobate.
- Nu scăpa din mână carcasa impermeabilă.
- Evită lovirea sau bruscarea carcasei sub apă, deoarece acest lucru poate cauza deschiderea închizătorii.
- Nu utiliza camera fără carcasa impermeabilă in apropierea surselor de apă sau in ploaie și nu permiteți pătrunderea lichidului in cameră.
- Pentru a garanta rezistența la apă a camerei, toate capacele, inclusiv capacul portului de încărcare a ceasului, trebuie să fie bine inchise.
- Carcasa impermeabilă respectă reglementările IPX8.

- Desicanții nu oferă decat o protecție limitată anti-aburire și nu sunt destinați utilizării pe termen lung. Inlocuiește regulat desicanții.
- Nu scufunda carcasa impermeabilă la adâncimi mai mari de 60 m și pe perioade mai lungi de 60 de minute.
- Nu scufunda carcasa impermeabilă la presiuni ridicate. Nu utiliza carcasa decat in apă dulce și apă sărată.

- Temperatura ambientală maximă de funcționare (TMA) specificată de producător este de 35° C.

Informații referitoare la siguranța bateriei

- Nu dezasambla bateria și nu o arunca in foc, deoarece prezintă pericol de explozie.
- Utilizează numai bateria furnizată. Utilizarea unei baterii neaprobate poate determina explozia camerei, provocând răni grave sau daune materiale.
- Încarcă bateria numai cu adaptorul de alimentare livrat.

- Nu scurtcircuita bateria prin conectarea de obiecte de metal intre borna pozitivă (+) și borna negativă (-). Provocarea unui scurtcircuit poate determina degajarea de căldură, care poate genera pagube materiale sau arsuri grave.
- Nu apropia materiale conductoare, cum sunt bijuteriile, cheile sau lanțurile, de bornele bateriei, pentru a evita scurtcircuitele.
- Utilizarea incorectă a bateriei poate provoca scurgeri de substanțe chimice sau explozii.
- Scurgerile de substanțe chimice pot afecta pielea și eroda contactele de metal. Dacă din dispozitiv se scurg substanțe chimice, utilizați o cârpă curată pentru a curăța dispozitivul și apoi contactați dealerul BenQ sau centrul service pentru asistență.

Depanarea

? Camera/ceasul nu porneș te sau nu se încarcă.

✓ Dacă bateria este descărcată complet, camera sau ceasul nu porneș te imediat ce este conectat încărcătorul. Trebuie să lăs ați bateria descărcată să se încarce o perioadă de timp (aproximativ 5 minute) inainte de a porni camera/ceasul

? Cardul nano-SIM nu poate fi detectat.

✓ Asigură-te că ai introdus complet cardul nano-SIM in slotul pentru carduri, in direcția corectă. Consultă secțiunea "Introducerea unui card nano-SIM" de la pagina 9. Cardul nano-SIM este protejat printr-un cod PIN. Folosește un telefon mobil pentru a debloca și a dezactiva codul PIN.

? Cum economisesc bateria?

✓
- Menține apăsat ⏻/≡ când nu este utilizată camera.
- Oprește sunetul camerei.
- Dezactivează conexiunea de date.

Nu îmi găsesc clipurile video pe YouTube.

In primul rând,asigură-te că fiecare clip video are cel puțin 30 de secunde.

In al doilea rând, efectuează următoarele operații:

- Reîncarcă pagina web
- Redeschide mai târziu linkul către transmisiunea live a clipului video

- YouTube este marcă comercială a Google Inc.
- Disponibilitatea și funcționarea serviciilor 4G LTE depind de mai mulți factori, cum sunt acoperirea 4G LTE asigurată de furnizorulde servicii mobile, abonamentul 4G LTE pe care-l ai și distanța față de antena 4G LTE.

ecoFACTS
csr.BenQ.com

BenQ.com

© 2015 BenQ Corporation.
All rights reserved. Rights of modification reserved.

BenQ P/N: 4J.2PL09.001
P/N: 4J.XXXXX.001